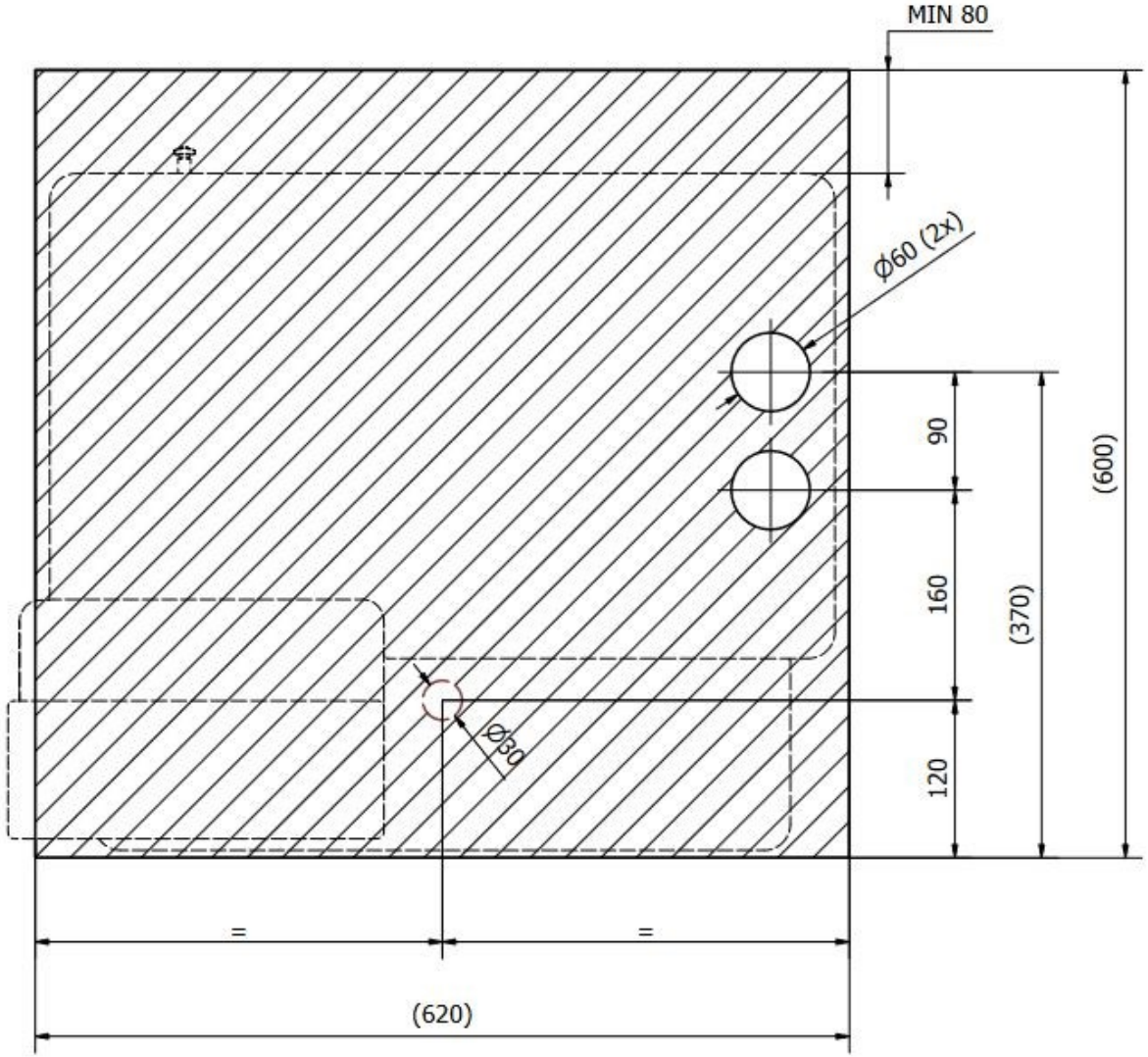

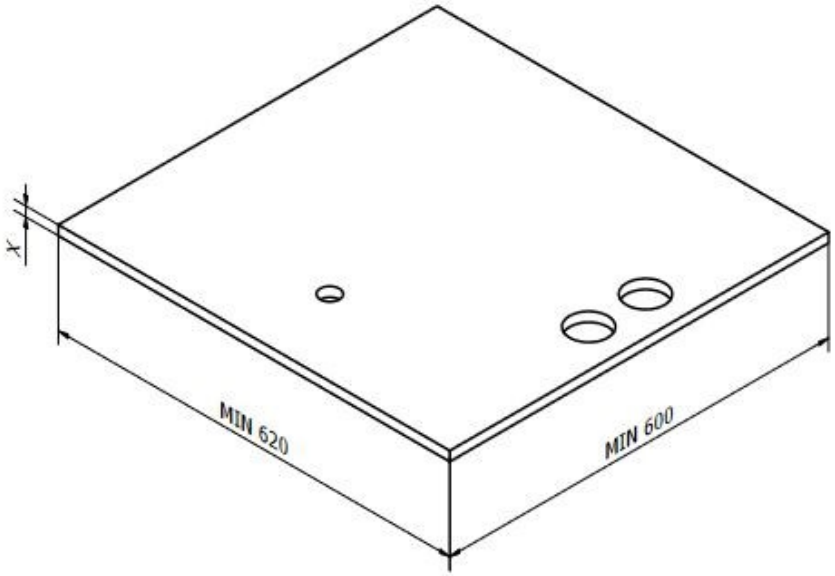

	Material : Générique				Scale
	Surface condition : Par défaut				1 : 4
Weight :	Designed by : lschick	Checked by :	Approved by :	Date : 31.08.2023	
DRINKOTEC CH-1260 NYON	Item number : Plateau NEO.ipt	Revision :	Date :	Sheet 2/2	A3